ARBORO
INDUSTRIAL



Metalni dovratnici i tehnička vrata za domove za starije osobe.

ARBORO

Vrata za domove za starije

arboro-industrial.hr

RJEŠENJA ZA VRATA DOMOVA ZA STARIJE


ARBORO
INDUSTRIAL

Sadržaj

04 Uvod

06 Sustav Knock-Down

07 Prednosti

08 Modeli dovratnika

10 Profili metalnih dovratnika

12 Dovratnici lakirani u RAL boji

14 Dovratnici lakirani antibakterijskom bojom

16 Dovratnici od nehrđajućeg čelika

18 Tehnička vrata

20 Rješenja za vrata u domovima za starije osobe

30 Dodaci za vrata

36 Okov

Otvaramo horizonte

Cjelovit sustav za tehnička vrata i metalne dovratnike >>

Vaša vrata zaslužuju Arboro.



Tehnički dovratnici od pocinčanog čelika

Teleskopski ili fiksni dovratnici prilagodljivi svakom zidu, lakirani prema RAL karti.

Tehnički dovratnici od nehrđajućeg čelika

Otpornost i trajnost za sva rješenja metalnih dovratnika.

Tehnička vrata za domove za starije osobe

Trajnost, inovativnost i otpornost.

- Protupožarna vrata
- Vrata od HPL-a s PVC rubom
- Vrata od HPL-a s rubom od fenolnog kompakta
- Vrata od polikarbonata ili PVC-a
- Antibakterijska vrata
- Vrata s olovnom oblogom
- Zvučno izolirana vrata itd.



Prilagođeni okov

Tehnička rješenja za svaku vrstu vrata.

- Kvake
- Brave
- Samozatvarači
- Panik okov
- Šarke
- Štitnici itd.





Knock-Down® sustav

Patentirani sustav montaže koji izdvaja naša vrata.

Precizno namjestite vrata patentiranim sustavom montaže Knock-Down®. Savršeno se prilagođava svakoj vrsti zida.

Prilagodljivost
Laka ugradnja u novogradnji i pri obnovi.

Lako održavanje
Lako čišćenje i održavanje zahvaljujući higijenskim i otpornim materijalima.

Laka ugradnja
Podesivi sustav Knock-Down® olakšava ugradnju nakon izvedbe zida.

Dugotrajnost
Velika trajnost zahvaljujući vrhunskim materijalima.

Prednosti

Lako čišćenje i higijenski materijali

Završne obrade od lako perivih materijala.

Otpornost na udarce

Podnose udarce i ogrebotine u zonama visoke frekvencije prolaza.

Trajnost

Dugotrajni materijali i završne obrade.

Otpornost na vlažne prostore

Izrađeni za prostore s visokom razinom vlage.

Antibakterijska zaštita (opcija)

Tehnologija koja pruža povećanu otpornost na mikroorganizme.

Zvučna izolacija (opcija)

Akustična norma

- 30 dB / 32 dB / 42 dB

Otpornost na požar (opcija)

Norma Ei

- Ei 30 / Ei 45 / Ei 60 / UL10C

Certifikati kvalitete

Modeli dovratnika

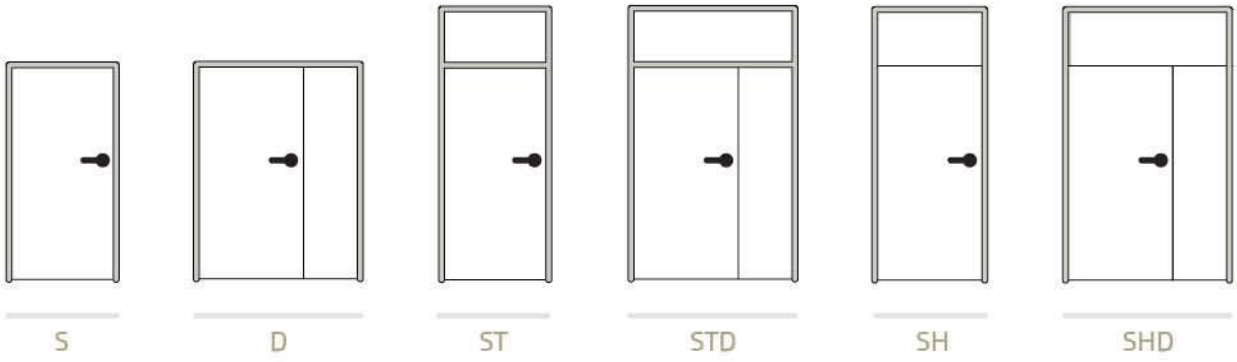

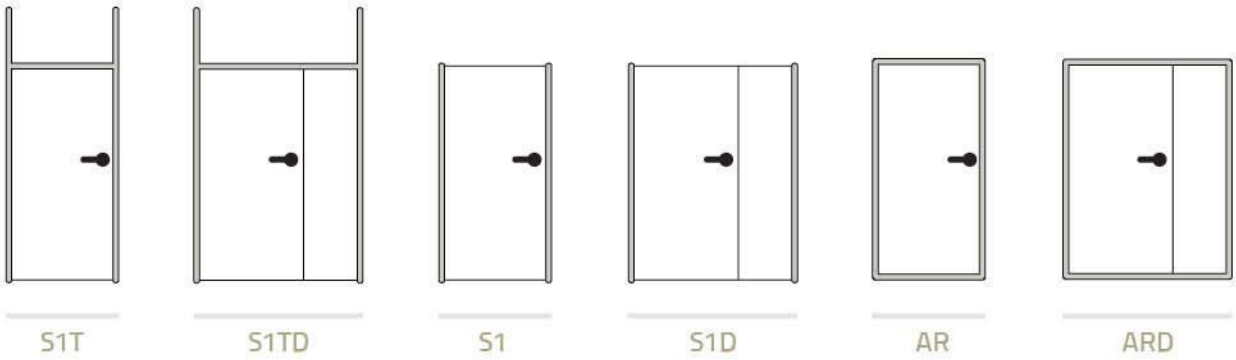

Klizna vrata

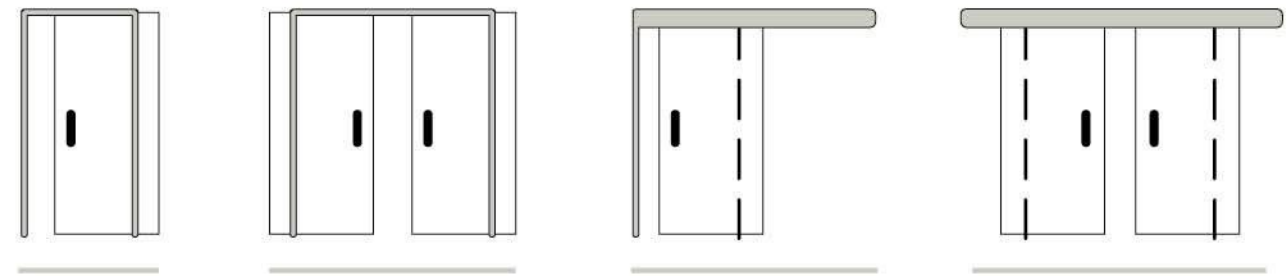

Za druge vrste rješenja obratite nam se.

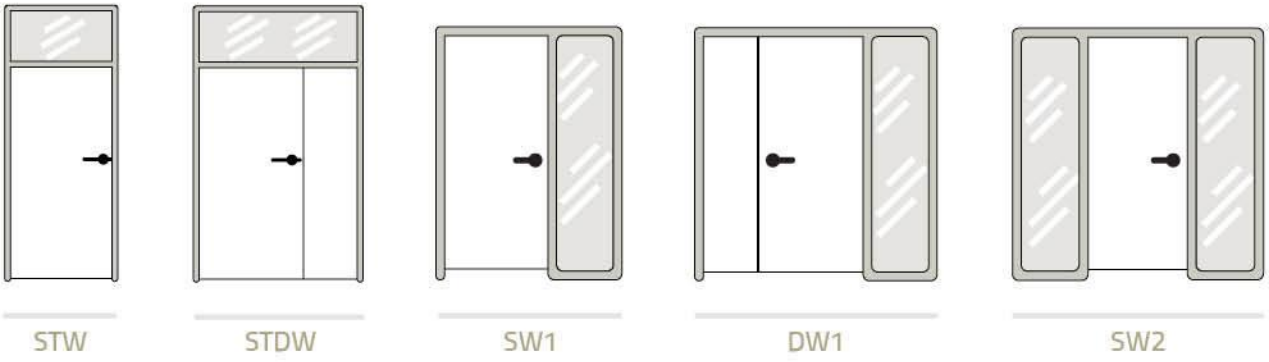



Prozori

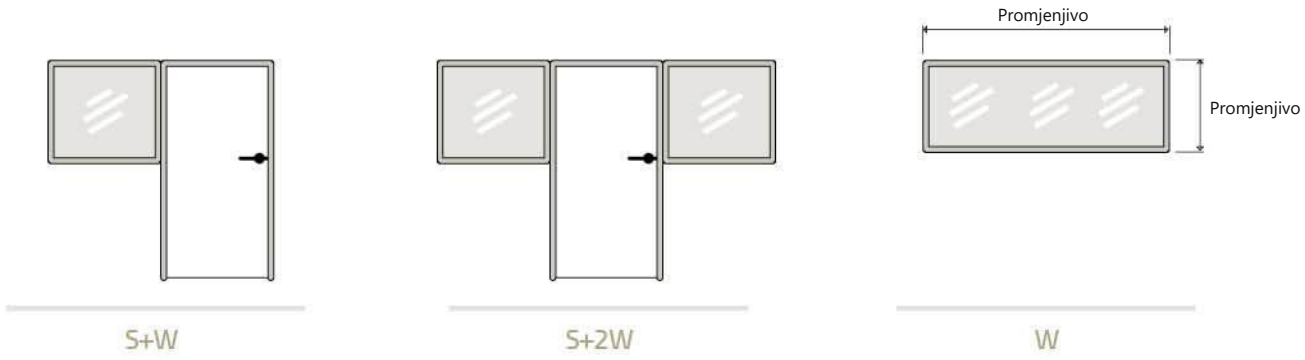

Profili metalnih dovratnika

Teleskopski dovratnici podesivi za različite debljine zida.

Za zidove debljine 8 – 40 cm

Profil tipa G

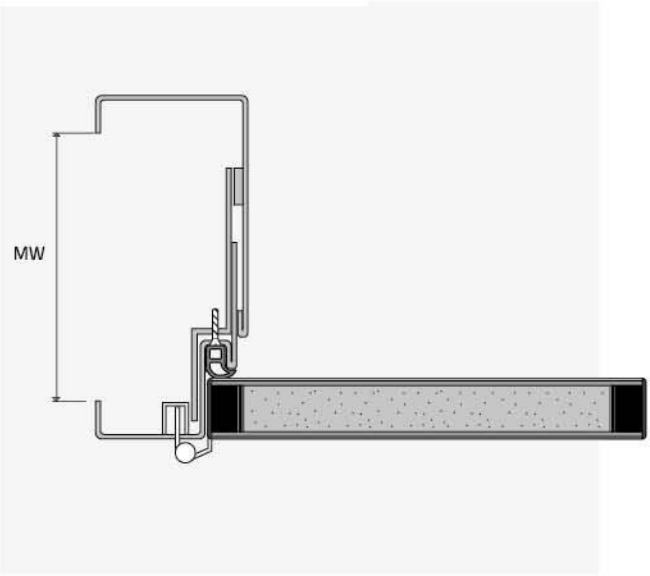

Profil u ravnini sa zidom

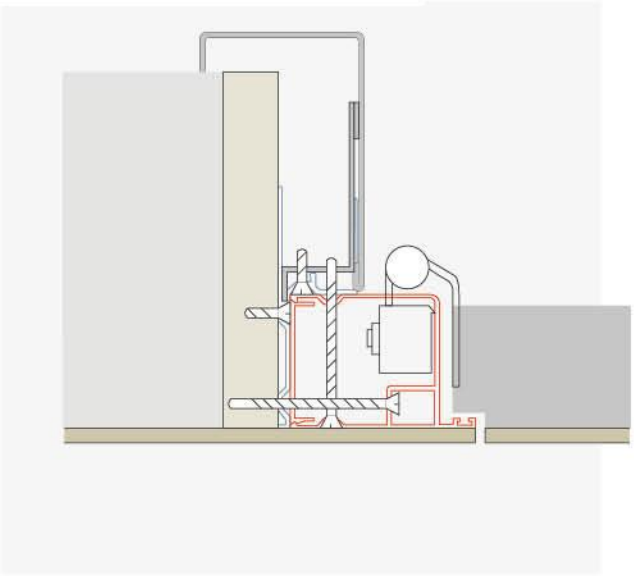

Klizna vrata ispred zida

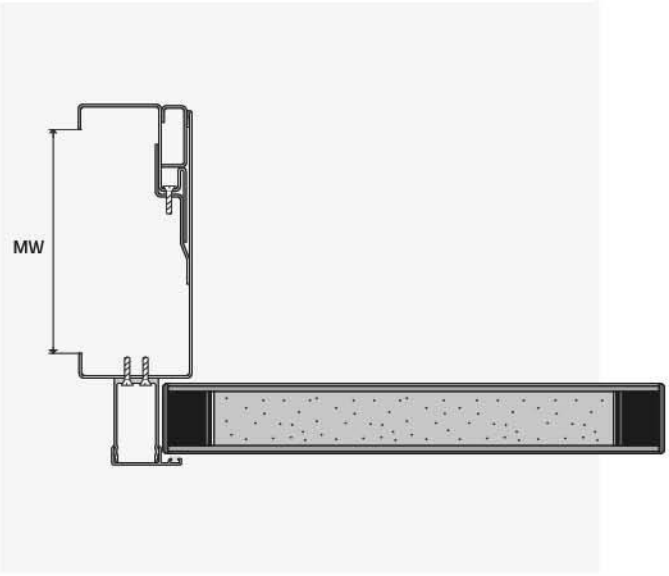

Klizna vrata u zidu

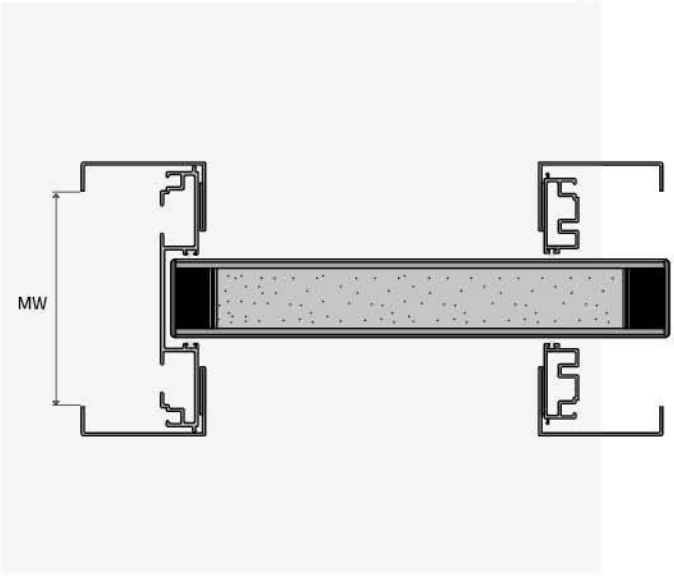

NAPOMENA: Ostale fiksne i teleskopske profile potražite u tehničkom katalogu.



Velika prilagodljivost



Dugotrajnost



Laka ugradnja novogradnja i obnova



Lako održavanje

SPECIFIKACIJE

Materijali

- Pocinčani čelik 1,5 mm
- Nehrđajući čelik AISI 304 ili AISI 316, 1,2 mm

Završne obrade

- RAL lak
- Antibakterijski RAL lak
- Satinirani inox

Primjena

- Prostori s visokom frekvencijom prolaza.

Šarke

- Inox šarke visoke otpornosti klase 11/14 prema UNE EN 1935:2002 ili skrivena šarka

Okov

- Sve vrste

Prednosti



Certifikati



Dovratnici lakirani u RAL boji

RAL®

LAKIRANJE

- Metalni dovratnici lakirani u peći prema RAL karti, mat ili mikroteksturirano.
- Obješeni na lancu zatvorenog kruga.
- Visokokvalitetna praškasta boja.



POSTUPAK LAKIRANJA

1 Prva faza

- Predobrada nanotehnologijom

2 Druga faza

- Sušenje

3 Treća faza

- Bojanje s 8 automatskih pištolja

4 Četvrta faza

- Polimerizacija

5 Peta faza

- Pakiranje

Način nanošenja

- Nanošenje termoreaktivne praškaste boje

Prednosti

Lako čišćenje i higijenski materijali

Otpornost na udarce i ogrebotine

Velik izbor boja prema RAL karti

Boja vrhunske kvalitete

Certifikat

quali steel coat
International Quality Label for Coated Steel

Lakirani dovratnici

Široka paleta mogućnosti. Boje RAL karte.

RAL 1000	RAL 3014	RAL 5024	RAL 7039
RAL 1002	RAL 3015	RAL 6001	RAL 7040
RAL 1003	RAL 3016	RAL 6002	RAL 7043
RAL 1004	RAL 3017	RAL 6003	RAL 7044
RAL 1005	RAL 3022	RAL 6004	RAL 7045
RAL 1006	RAL 3027	RAL 6010	RAL 7046
RAL 1007	RAL 4001	RAL 6011	RAL 7047
RAL 1011	RAL 4002	RAL 6012	RAL 8000
RAL 1013	RAL 4003	RAL 6013	RAL 8001
RAL 1014	RAL 4005	RAL 6014	RAL 8002
RAL 1015	RAL 4006	RAL 6015	RAL 8007
RAL 1016	RAL 4007	RAL 6016	RAL 8008
RAL 1018	RAL 4008	RAL 6019	RAL 8011
RAL 1019	RAL 4009	RAL 6021	RAL 8012
RAL 1020	RAL 5000	RAL 6022	RAL 8014
RAL 1023	RAL 5008	RAL 6024	RAL 8015
RAL 1033	RAL 5009	RAL 6025	RAL 8016
RAL 1034	RAL 5010	RAL 6026	RAL 8017
RAL 2000	RAL 5011	RAL 6027	RAL 8023
RAL 2008	RAL 5012	RAL 6028	RAL 8024
RAL 2009	RAL 5013	RAL 6029	RAL 8025
RAL 2012	RAL 5014	RAL 7000	RAL 8028
RAL 3000	RAL 5017	RAL 7008	RAL 9001
RAL 3001	RAL 5019	RAL 7010	RAL 9002
RAL 3007	RAL 5020	RAL 7011	RAL 9003
RAL 3011	RAL 5021	RAL 7012	RAL 9006
RAL 3012	RAL 5022	RAL 7023	RAL 9010

Za više mogućnosti pogledajte cjelovitu RAL kartu.

Dovratnici lakirani antibakterijskom bojom

ANTI BACTERIAL

TEHNOLOGIJA

- Praškasta boja povećane otpornosti na mikroorganizme.
- Sprječava rast i razmnožavanje mikroorganizama.
- Učinak traje neograničeno.

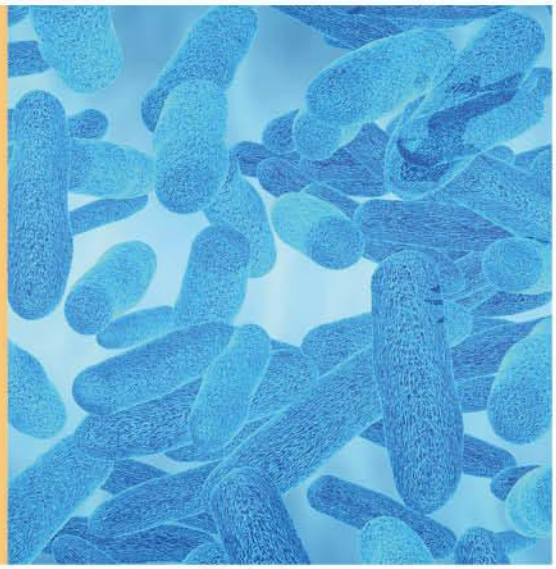

SPECIFIKACIJE

Ciljevi

- Održati sigurno okruženje i spriječiti širenje mikroorganizama.

Djelotvorno protiv

- Acinetobacter baumannii
- Bacillus subtilis
- Campylobacter coli
- Campylobacter jejuni
- Clostridium difficile (osim spora)
- Escherichia coli O157
- Enterobacter aerogenes
- Enterococcus faecalis
- Legionella pneumophila
- Listeria monocytogenes
- Pseudomonas aeruginosa
- Salmonella enteritidis
- Salmonella typhimurium
- Shigella spp.
- Staphylococcus aureus
- Staphylococcus epidermidis
- Streptococcus faecalis
- Višestruko otporne bakterije
- ESBL Escherichia coli
- CRE Klebsiella pneumoniae
- MRSA (S. aureus otporan na meticilin)
- VRE (Enterococcus otporan na vankomicin)

Zatražite informacije o antibakterijskim RAL obradama.

Certifikat

quali steel coat
International Quality Label for Coated Steel


301
302
303
304
315
314





Dovratnici od nehrđajućeg čelika

- Maksimalna higijena
- Lako čišćenje
- Velika trajnost
- Otpornost na vlažne prostore

AISI 304
AISI 316



SPECIFIKACIJE

- **Materijal**
  - Nehrđajući čelik AISI 304 ili AISI 316, 1,2 mm
- **Šarke**
  - Inox šarke visoke otpornosti klase 11/14 prema UNE EN 1935:2002 ili skrivena šarka
- **Okov**
  - Sve vrste
- **Prednosti**

ANTI BACTERIAL · HUMIDITY PROOF · FIREPROOF 30/45/60 · ACOUSTIC NORM · SHOCK RESISTANT · HYGIENIC · DURABILITY

- **Certifikati**

AIDIMME INSTITUTO TECNOLÓGICO · Applus+ · intertek Total Quality. Assured.







Tehnička vrata

Vrata od HPL laminata s PVC rubom

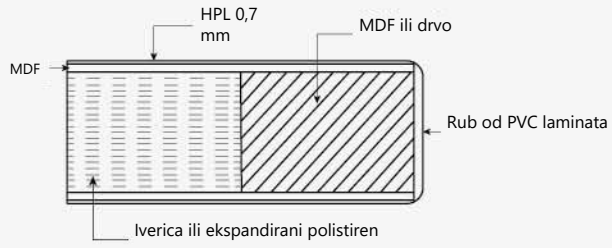



Vrata od HPL laminata s rubom od fenolnog kompakta

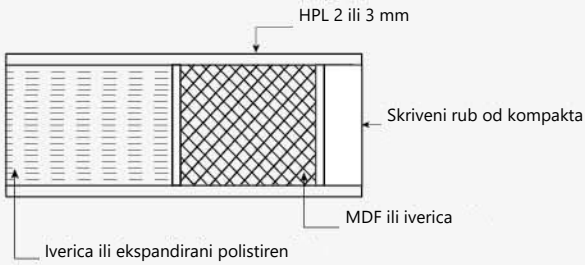

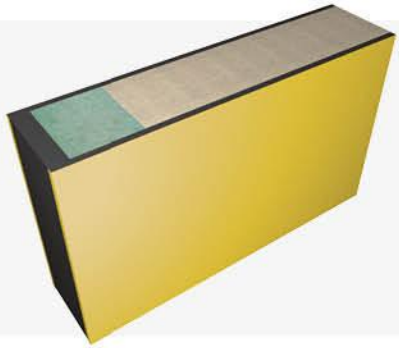

Vrata od polikarbonata ili PVC-a

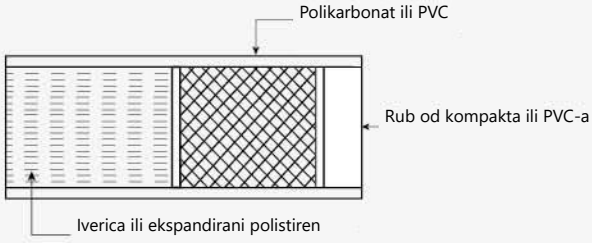

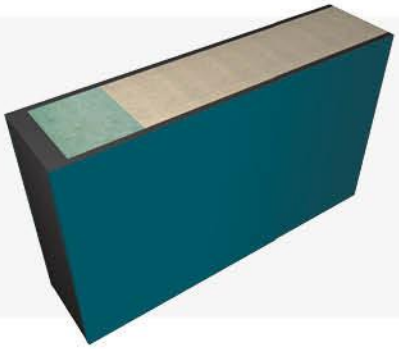

Certifikati i debljina prema normama

✓ DIMENZIJE **EN 951 > EN 1529 KLASA 1**	✓ OPĆA I LOKALNA RAVNOST **EN 951 > EN 1530 KLASA 3**	✓ UDAR TVRDIM TIJELOM **EN 950 > EN 1192 KLASA 1**
✓ UDAR MEKIM I TEŠKIM TIJELOM **RP 08.01 > Visina 100 mm**	✓ URANJANJE U VODU **UNE 56850**	AIDIMME INSTITUTO TECNOLÓGICO

Završne obrade vrata

Završne obrade vrata

- HPL laminat visokog tlaka
- PVC ili polikarbonat

Brojne završne obrade.
Cjelovita paleta na upit.



*Ostale završne obrade na upit.

SPECIFIKACIJE

- **Primjena**
  - Prostori s visokom frekvencijom prolaza.
- **Prednosti**
  - Lako čišćenje.
  - Otpornost na udarce.
  - Trajnost.

ANTI BACTERIAL · HUMIDITY PROOF · FIREPROOF 30/45/60 · ACOUSTIC NORM · SHOCK RESISTANT · HYGIENIC · DURABILITY

- **Certifikati**

AIDIMME INSTITUTO TECNOLÓGICO · Applus+ · intertek Total Quality. Assured.

NAPOMENA: Mjere na upit.

Širok raspon rješenja

Tehnička vrata posebno prilagođena svakom prostoru domova za starije osobe.





Rješenja za vrata u domovima za starije

FIRE 30
Ulazna vrata sobe otporna na požar 30 min.

Certifikati prema europskim i američkim normama

Profil tipa G

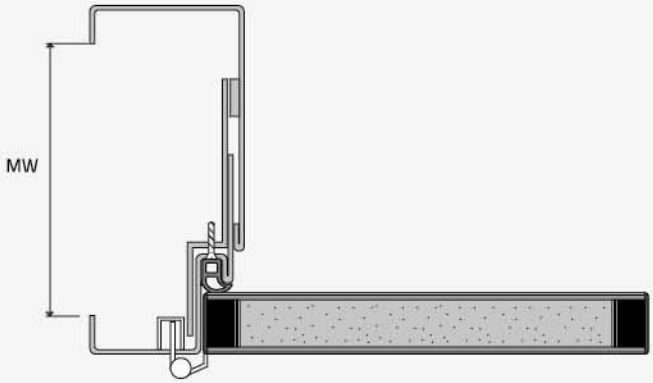



Zvučna izolacija (opcija): 30 dB / 32 dB / 42 dB

Specifikacije

DOVRATNIK

- TIP
  - Teleskopski dovratnik G podesiv za različite debljine zida, sustav Knock-Down®
- MODEL
  - Na upit
- MATERIJALI
  - Pocinčani čelik 1,5 mm
  - Nehrđajući čelik AISI304 ili AISI316
- ZAVRŠNE OBRADE
  - RAL
  - Antibakterijski RAL
  - Satinirani inox
- ZIDOVI
  - Debljina od 8 do 40 cm
- DEBLJINA KRILA
  - 45 mm

KRILO

- TIP
  - HPL s PVC rubom
  - HPL s rubom od fenolnog kompakta
  - Polikarbonat ili PVC s rubom od PVC-a ili fenolnog kompakta
- ZAVRŠNE OBRADE
  - Jednobojni i drvni dekori
- ISPUNA
  - Iverica
- RUB KRILA
  - PVC
  - Fenolni kompakt

OKOV I DODACI

- ŠARKE
  - Standardna šarka
  - Šarke za velika opterećenja
  - Skrivene šarke
- SAMOZATVARAČI
  - Nadgradni i skriveni
- KVAKE I BRAVE
  - Svi tipovi (vidi okov, str. 36)
- ZAŠTITNE PLOČE
  - Inox
  - PVC
  - Polikarbonat

CERTIFIKATI

Europska norma			Američka norma	
Ei30	Ei 60	C5	UL10C	intertek









Zaokretna vrata

Laka ugradnja novogradnja i obnova

Dugotrajnost

Profil tipa G

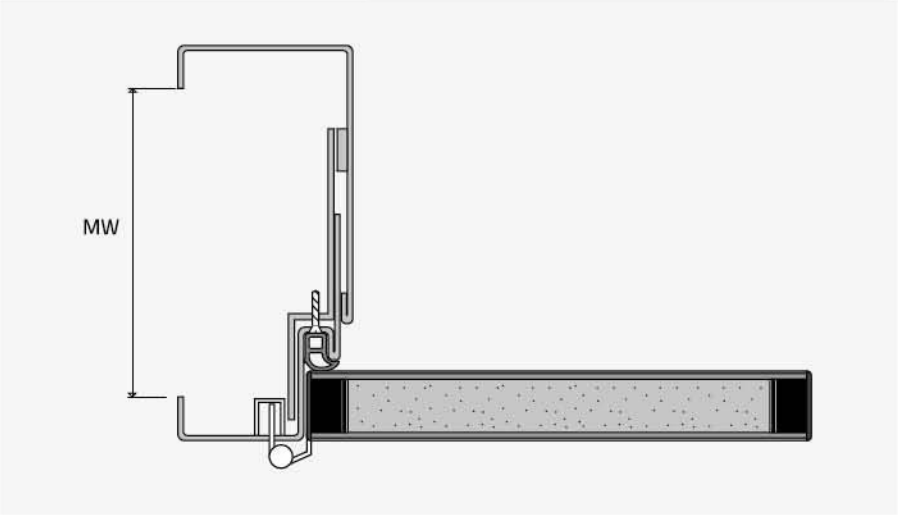



Specifikacije

DOVRATNIK

- **TIP**
  - Teleskopski dovratnik G podesiv za različite debljine zida, sustav Knock Down®
- **MODEL**
  - Svi (vidi stranice 8-9)
- **MATERIJALI**
  - Pocinčani čelik 1,5 mm
  - Nehrđajući čelik AISI304 ili AISI316
- **ZAVRŠNE OBRADE**
  - RAL
  - Antibakterijski RAL
  - Satinirani inox
- **ZIDOVI**
  - Debljina od 8 do 40 cm
- **DEBLJINA KRILA**
  - 35, 40, 45, 50, 55, 60 mm

KRILO

- **TIP**
  - HPL s PVC rubom
  - HPL s rubom od kompakta
  - Polikarbonat ili PVC s rubom od PVC-a ili fenolnog kompakta
- **ZAVRŠNE OBRADE**
  - Jednobojni i drvni dekori
- **ISPUNA**
  - Iverica
  - Polistiren
- **RUB KRILA**
  - PVC
  - Fenolni kompakt
  - Inox štitnici

OKOV I DODACI

- **ŠARKE**
  - Standardna šarka
  - Šarke za velika opterećenja
  - Skrivene šarke
- **SAMOZATVARAČI**
  - Nadgradni i skriveni
- **KVAKE I BRAVE**
  - Svi tipovi (vidi okov, str. 36)
- **ZAŠTITNE PLOČE**
  - Inox
  - PVC
  - Polikarbonat


SALIDA





Klizna vrata

(kupaonice i zajednički prostori)

Laka ugradnja novogradnja i obnova

Dugotrajnost

Klizna vrata ispred zida

Pokrovni profil vodilice

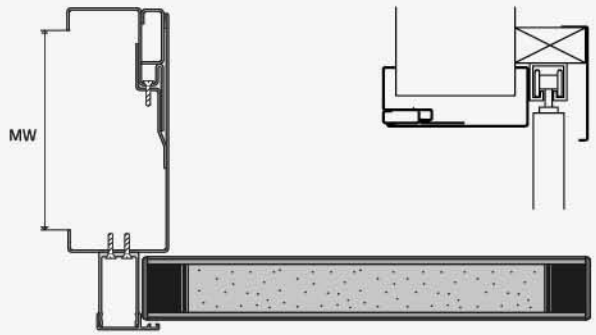

Profil tipa GH / model ECFT

Klizna vrata u zidu

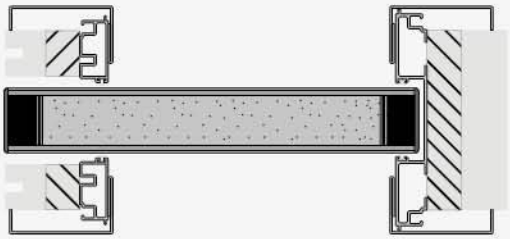

Profil tipa GECET / model ECET

Specifikacije

DOVRATNIK

- TIP
- Teleskopski dovratnik za klizna vrata ispred zida i u zidu
- MATERIJALI
- Pocinčani čelik 1,5 mm
- Nehrđajući čelik AISI304 ili AISI316
- ZAVRŠNE OBRADE
- RAL
- Antibakterijski RAL
- Satinirani inox
- ZIDOVI
- Debljina od 8 do 40 cm
- DEBLJINA KRILA
- **35**, 40, 45, 50 mm

KRILO

- TIP
- HPL s PVC rubom
- HPL s rubom od kompakta
- Polikarbonat ili PVC s rubom od PVC-a ili fenolnog kompakta
- ZAVRŠNE OBRADE
- Jednobojni i drvni dekori
- ISPUNA
- Iverica
- Polistiren
- RUB KRILA
- PVC
- Fenolni kompakt
- Inox štitnici

OKOV I DODACI

- DODACI
- Gornja vodilica (ispred zida)
- Graničnik zatvaranja i pokrovni profil vodilice
- Posebni klizni sustavi (u zidu)
- OTVARANJE (ispred zida)
- Ručno ili automatsko
- KVAKE I BRAVE
- Posebne za klizne sustave
- ZAŠTITNE PLOČE
- Inox
- PVC
- Polikarbonat
- OPCIJA (u zidu)
- Mogućnost isporuke ugradbene kasete









Antibakterijska vrata

ANTI BACTERIAL

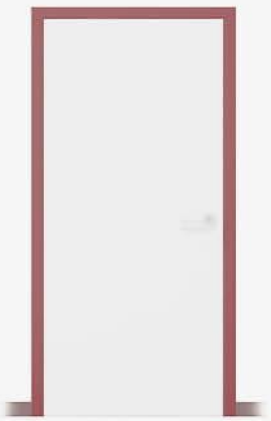

Dovratnik u antibakterijskom RAL laku



Krilo s antibakterijskom obradom



Mat nehrđajući čelik

Antibakterijski okov

SPECIFIKACIJE

• Ciljevi

• Održati sigurno okruženje i spriječiti širenje mikroorganizama.

• Djelotvorno protiv

- Acinetobacter baumannii
- Bacillus subtilis
- Campylobacter coli
- Campylobacter jejuni
- Clostridium difficile (osim spora)
- Escherichia coli O157
- Enterobacter aerogenes
- Enterococcus faecalis
- Legionella pneumophila
- Listeria monocytogenes
- Pseudomonas aeruginosa
- Salmonella enteritidis
- Salmonella typhimurium
- Shigella spp.
- Staphylococcus aureus
- Staphylococcus epidermidis
- Streptococcus faecalis
- Višestruko otporne bakterije
- ESBL Escherichia coli
- CRE Klebsiella pneumoniae
- MRSA (S. aureus otporan na meticilin)
- VRE (Enterococcus otporan na vankomicin)

Zatražite informacije o antibakterijskim RAL obradama.

Certifikat

quali steel coat
International Quality Label for Coated Steel

Revizijska vrata i ormari

FIREPROOF
OPCIJA
Ei 30 min. -Ei 60 min.

Tipovi ormara i revizijskih vrata

Izvedbe od pocinčanog i nehrđajućeg čelika.

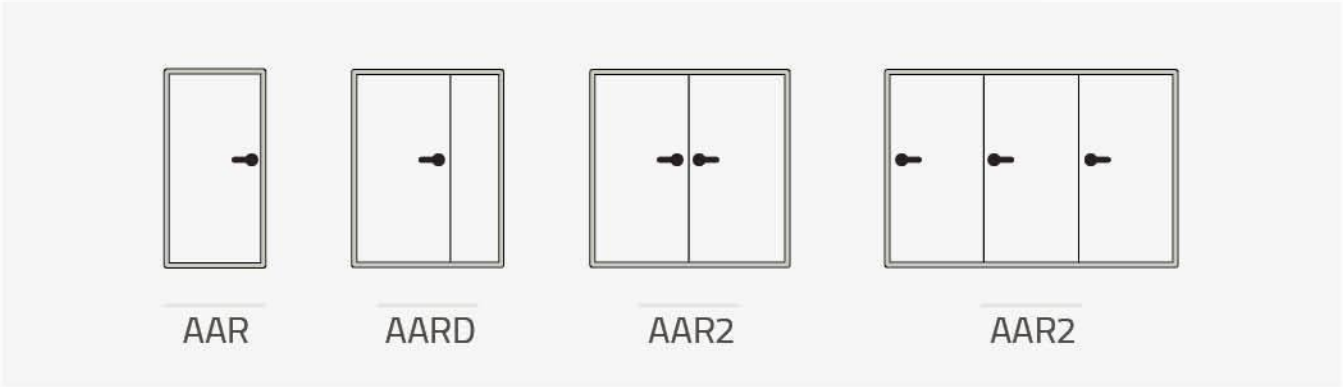







Ostala rješenja na upit.

Dodaci koji nas čine jedinstvenima

Nudimo sve vrste dodataka i pribora za vrata vrhunskih svojstava i otpornosti.





Dodaci za vrata

Zaštitne ploče

RESISTANCE TO SHOCK

Ploče za zaštitu vrata od udaraca.









SPECIFIKACIJE

- **Materijali**
  - PVC
  - Polikarbonat
  - Nehrđajući čelik AISI 304 ili AISI 316 debljine 1,2 mm
- **Primjena**
  - Posebno za prostore s visokom frekvencijom prolaza
- **Prednosti**

ANTI BACTERIAL · RESISTANCE TO SHOCK · HYGIENIC · DURABILITY

Ostakljenja

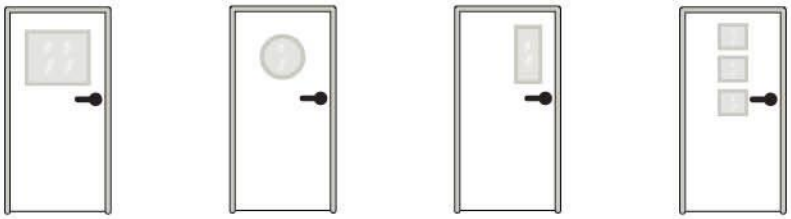





SPECIFIKACIJE

- **Materijali**
  - Aluminij
  - Nehrđajući čelik AISI 304 ili AISI 316 debljine 1,2 mm
- **Primjena**
  - Za bolju osvijetljenost prostora

Štitnici rubova krila

RESISTANCE TO SHOCK

Preporučeno za prostore s visokom frekvencijom prolaza

- Pocinčani čelik
- Nehrđajući čelik
- Aluminij



2C

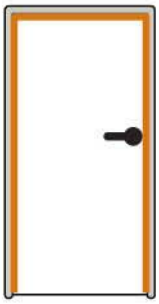

3C



4C

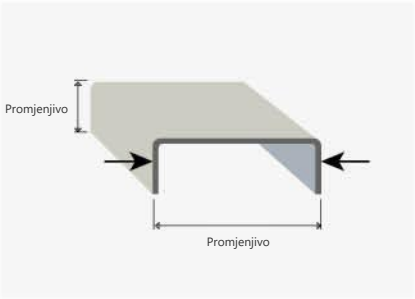





Izrezi za okov




345







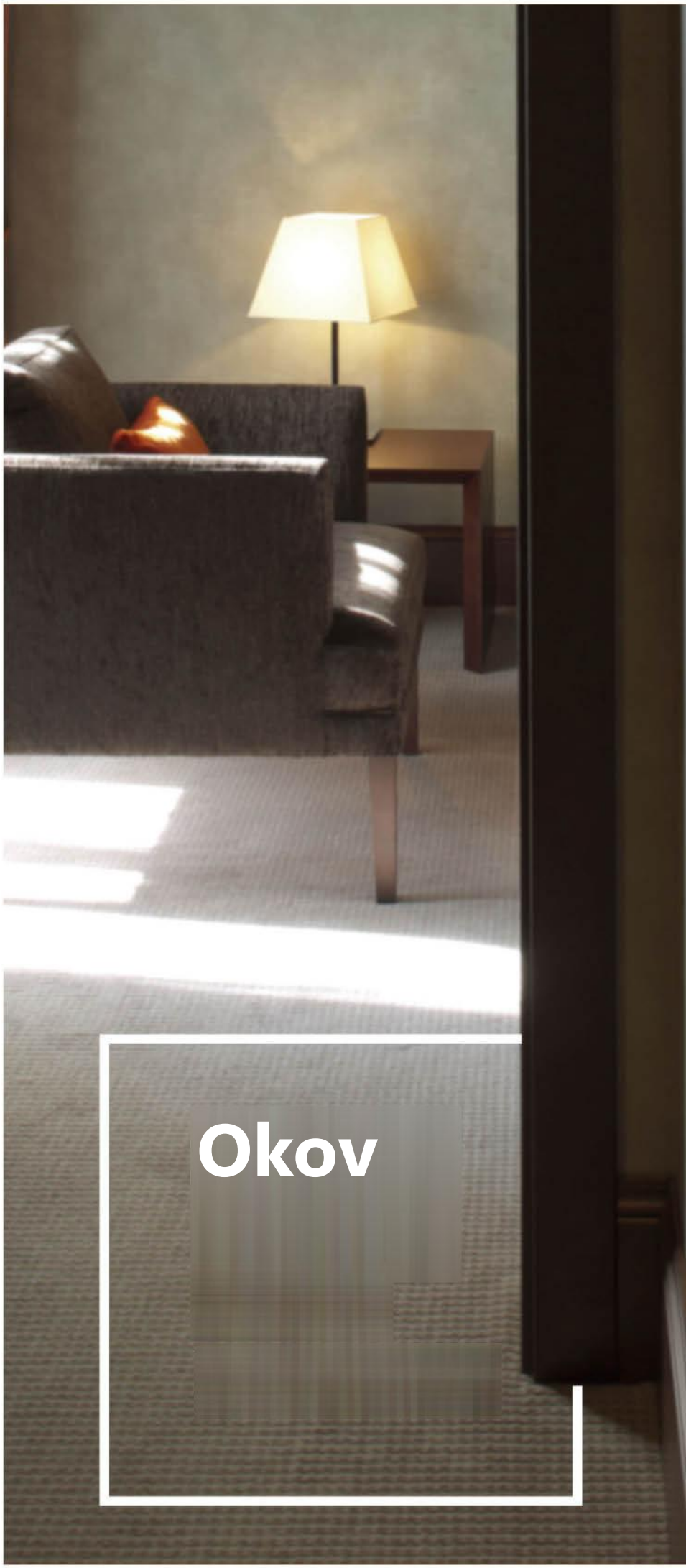

Okov

Maksimalna trajnost, jednostavno održavanje
Tehnički okov prilagođen svakoj vrsti rješenja u domovima za starije osobe. Kvake, brave, šarke, zaštitni elementi itd.

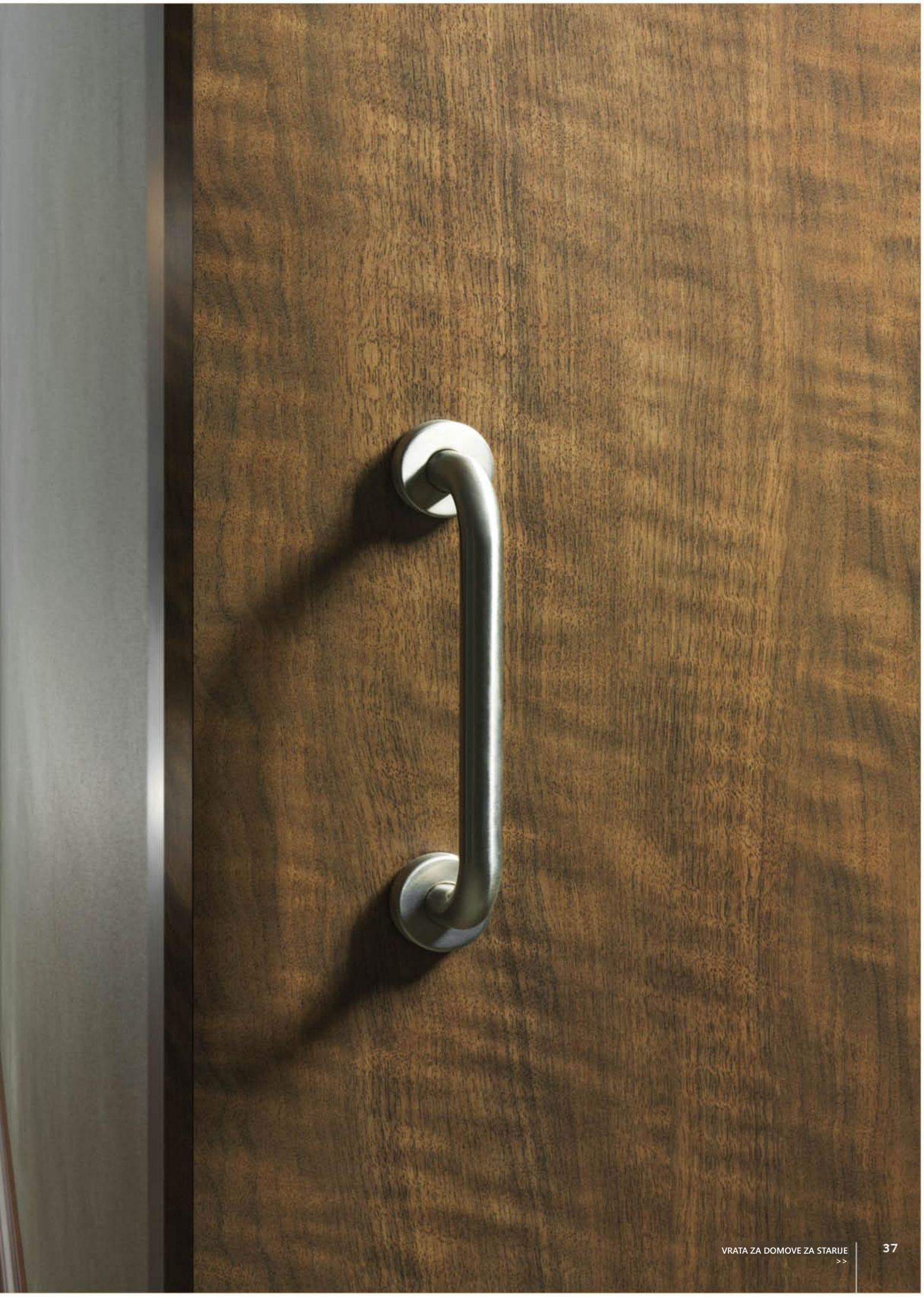

Kvake

ANTI BACTERIAL

Opcija: antibakterijska izvedba.

Kvake od najlona



Posebna kvaka



Kvaka na rozeti od nehrđajućeg čelika



Rozeta za ključ

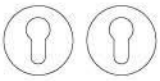

WC rozeta



SPECIFIKACIJE

- Nehrđajući čelik 304 i 316

Kvaka na kvadratnoj ploči od nehrđajućeg čelika



Slijepa



Za cilindar



WC izvedba



SPECIFIKACIJE

- Nehrđajući čelik 304 i 316

Panik prečka (opcija)

Antipanik sustav

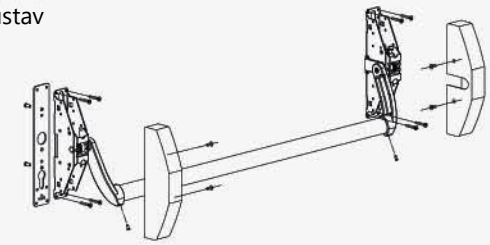



Šarke

Šarke



Standardna šarka
Za ležište 100 × 86 × 3
Norma UNE 1935:2002.
Certificirana nosivost 80 kg.



Šarka za velika opterećenja
Šarka klase 14 – 1935:2002
Ispitno opterećenje: 160 kg
Norma UNE EN 1935:2002
Preporučena za olovna vrata



Skrivena šarka
TECTUS 340 SIMONSWERK
Dopušteno opterećenje 80 kg
Ukupna duljina 160 mm
Skrivena šarka prema europskoj normi, za visoku frekvenciju prolaza

Brave i cilindri

Normirana uložna brava za visoku frekvenciju prolaza



Za cilindar

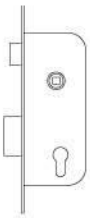

WC izvedba

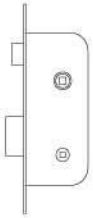



Kukasti zasun za klizna vrata

Cilindar

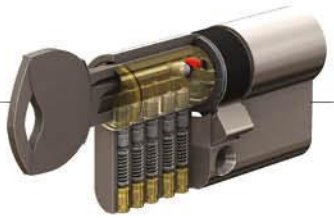

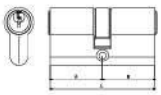

Dvostruki

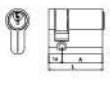

Polucilindar

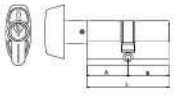

S okretnim gumbom

Sustav glavnog ključa prve razine

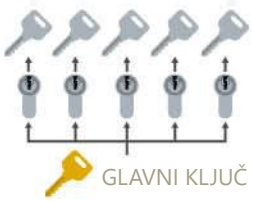

Pojedinačni ili jednaki ključevi



Ostale razine sustava glavnog ključa na upit.

Automatski pogoni

Automatski pogon za zaokretna vrata



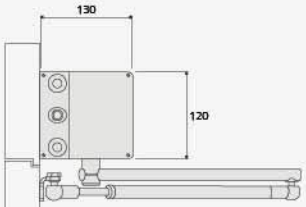

• Zglobna ruka

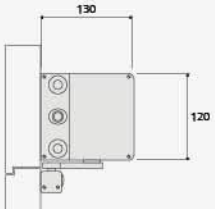

• Klizna vodilica

Automatski pogon za klizna vrata



• Jednokrilna

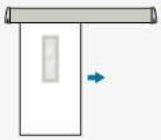

• Dvokrilna

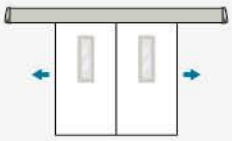

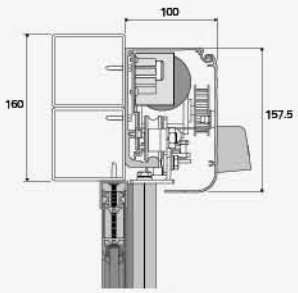

Sustavi otvaranja i sigurnosti

• Tipkalo



• Senzor blizine



• Šifrator



• Radar





• Opcionalni sigurnosni rub za zaokretna i klizna vrata.

Sustavi se mogu razlikovati ovisno o dostupnosti na tržištu.

Samozatvarači

Za visoku frekvenciju prolaza

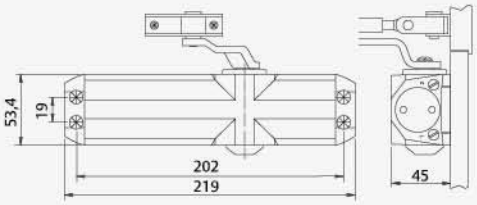



Za vrlo visoku frekvenciju prolaza

Mogućnost klizne vodilice.





Skriveni

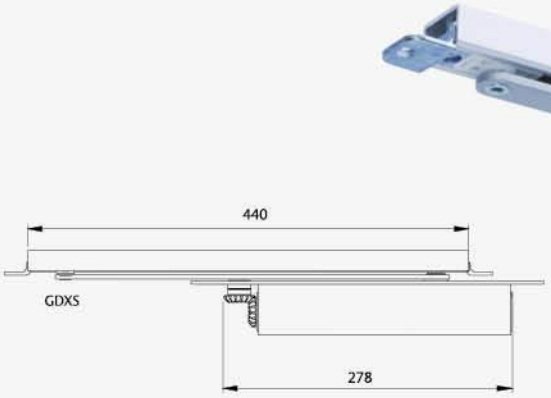






ARBORO
INDUSTRIAL
arboro-industrial.hr

ARBORO
INDUSTRIAL

ARBORO | INDUSTRIAL

e-pošta: info@arboro-industrial.hr
www.arboro-industrial.hr

Distributer:

Za više informacija obratite se distributeru.